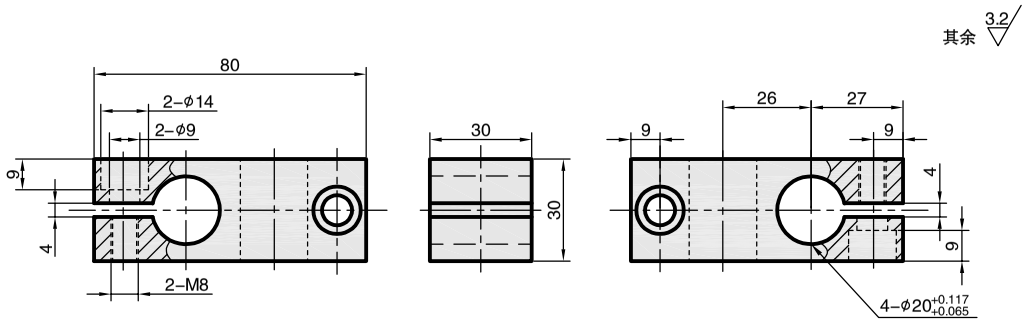
其余 3.2
80
2−φ14
2−φ9
9
4
2−M8
30
30
26
27
9
9
4
9
4−φ20 +0.117 +0.065