20 系列铝型材 - 连接件

L 型角槽连接件 A 型 / 端面连接件

■ L 型角槽连接件 A 型

材质	表面处理
锌合金	镀镍

● 用于两段型材的直角连接，与锁紧螺母配套使用。适用于负载较轻的框架。

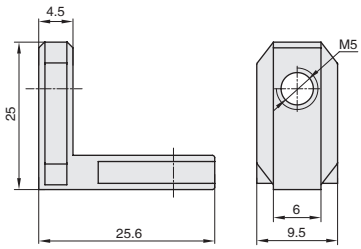

代号	规格	参考重量 (g)	紧固组件
CME-20A	单个供货	8.8	–
CME-20A-ST	成套供货		C33x2

■端面连接件

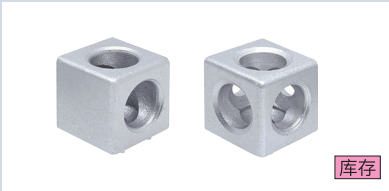

材质	表面处理
锌合金	—

● 端面连接件用于型材间的直角连接，连接简单、方便、快捷。

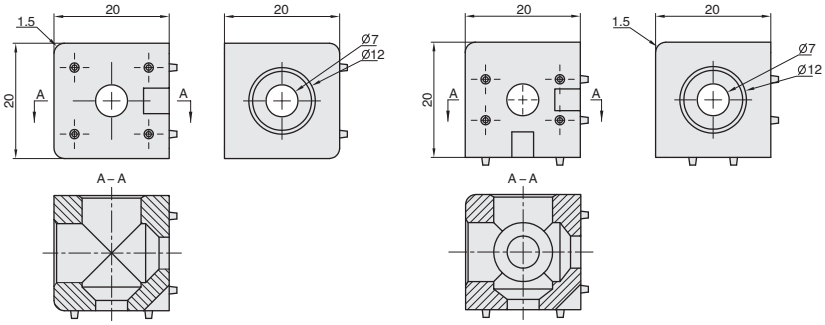

CZE-20-D　　CZE-20-T

代号	规格	参考重量 (g)	紧固组件
CZE-20-D	单个供货	32.5	–
CZE-20-D-ST	成套供货		C44x2
CZE-20-T	单个供货	26.5	–
CZE-20-T-ST	成套供货		C44x3

更多产品规格请与爱安特联络咨询。技术规格如有变更，不再另行通知。