圆管型管形拉手

NEW 新产品 | 经济型产品 | 隔天发货 | 大批量订单

❶代号	M材质		S表面处理/颜色	
	支架	圆管	支架	圆管
PHGAYA	A6063	SUS201	黑色	–
PHGAYB		碳纤维		
PHGPYA	PA	SUS201		黑色
PHGNYA	PA6+GF30	A6063		本色阳极氧化

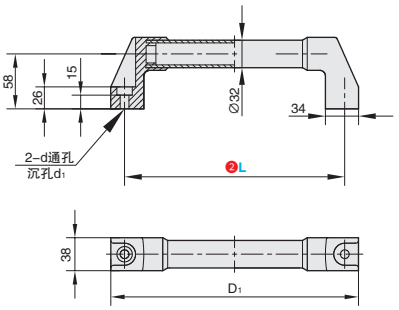

PHGAYA
PHGAYB

型号		D1	d	d1	参考重量 (kg/pcs)
❶代号	❷L				
PHGAYA PHGAYB	200	225	10	16.5	0.35
	250	275			0.43
	300	325			0.47
	350	375			0.51
	400	425			0.54
	500	525			0.65

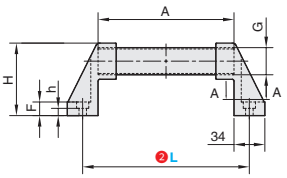

PHGPYA

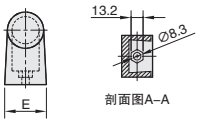

型号		A	E	F	H	G	h	参考重量 (kg/pcs)
❶代号	❷L							
PHGPYA	300	266	46	15	80	30	7	0.29
	400	366						0.34
	500	466						0.39
	600	566						0.44
	700	666						0.49
	800	766						0.54

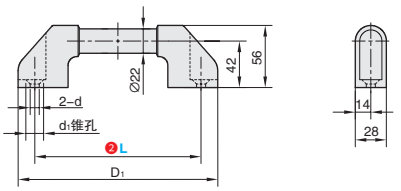

PHGNYA

型号		D1	d	d1	参考重量 (kg/pcs)
❶代号	❷L				
PHGNYA	150	180	8.2	16	0.13
	200	230			0.14
	250	280			0.16
	300	330			0.17
	400	430			0.21
	500	530			0.24
	600	630			0.27

视角标准：第一视角

订购编号示例

❶代号	–	❷L
PHGAYA	–	L200

交货期

数量分类	小单	中大单	大单
数量	1~50	51~100	100~
交货期	通常	7工作日	现询

优惠价

数量	1~9	10~
价格	100%	现询

爱安特
爱安特自制模组，火爆开售！全零件备库，最快 5 个工作日出货！
400-6699-428 www.ant-fa.com