箱用折叠型/可折叠型 圆形拉手

NEW 新产品 | 库存产品 | 自制产品 | 经济型产品 | 隔天发货

❶代号	类型	M材质	S表面处理
PHYBHA	箱用折叠型	SPCC	镀锌
PHYSHA		SUS304	滚磨抛光
PHYSHB			电解抛光

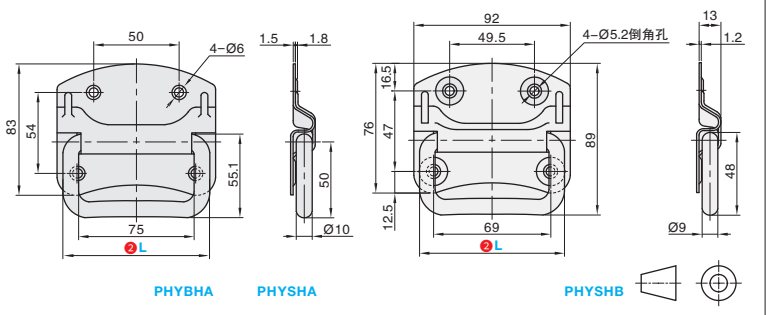

订购编号示例

❶代号 – ❷L

PHYBHA – L97

型号 ❶代号	❷L	参考重量 (kg/pcs)
PHYBHA PHYSHA PHYSHB	97	0.13
		0.14
	85	0.14

交货期

数量分类	小单	中大单	大单
数量	1~50	51~100	100~
交货期	通常	7工作日	现询

优惠价

数量	1~9	10~
价格	100%	现询

❶代号	类型		M材质	S表面处理
PHYBHB	可折叠型	通用型	S45C	镀铬
PHYSHC			SUS304	镜面抛光
PHYSHD		锥孔型		

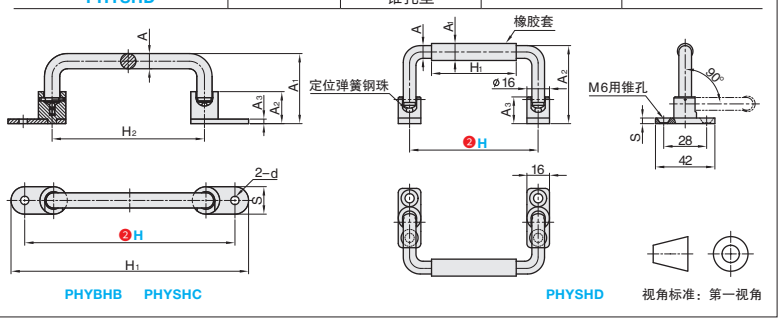

订购编号示例

❶代号 – ❷L

PHYBHB – L138

型号 ❶代号	❷L	L1	L2	A	A1	A2	A3	S	d	参考重量(kg/pcs) PHYBHB	PHYSHC
PHYBHB PHYSHC	138	158	100	10	46	21	3	18	5.5	0.15	0.16
	158	178	120							0.16	0.18
	180	200	142							0.18	0.2
	218	238	180							0.2	0.22

型号 ❶代号	❷L	L1	A	A1	A2	A3	S	参考重量 (kg/pcs)
PHYSHD	100	77	9	12.8	49	19	4	0.14

交货期

数量分类	小单	中大单	大单
数量	1~50	51~100	100~
交货期	通常	7工作日	现询

优惠价

数量	1~9	10~
价格	100%	现询

爱安特
百万商品齐上线，获取专属企业折扣，轻松下单
400-6699-428
www.ant-fa.com