平面锁 / 压缩锁紧可调型平面锁

把手拉起转动式·两点式 / 把手按压转动式

成本
经济型产品

■把手拉起转动式·两点式

NEW 新产品

CAD 2D 3D

❶代号	类型		材质			表面处理			参考重量 (kg)
			锁壳	把手	锁舌	锁壳	把手	锁舌	
LKPPGV	把手按压转动式	带锁芯	PA6	ZDC5	S45C	喷无光黑		镀锌	0.36

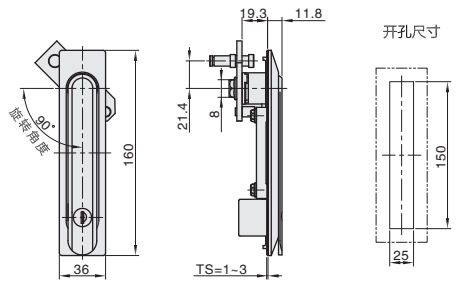

LKPPGV

视角标准：第一视角

订购编号示例

❶代号
LKPPGV

交货期

小单	中大单	大单
1~50	51~100	101~
通常	7 工作日	现询

优惠价

1~9	10~
100%	现询

■把手按压转动式

CAD 2D 3D

❶代号	类型	收缩距离	锁芯	材质			表面处理			参考重量 (kg)
				基座	把手	锁舌	基座	把手	锁舌	
LKPZFC	把手按压转动式	3.5	无锁芯	ZDC5		S45C	镀亮铬		镀蓝白锌	0.122
LKPZFD							喷无光黑			

◉用途：
配电盘、电控箱、机械门锁。
镀香槟色有防静电功能。
带锁芯型配置钥匙：2 把。

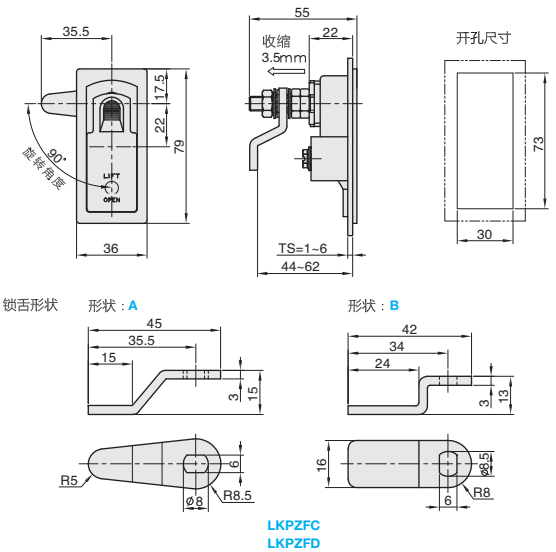

LKPZFC
LKPZFD

视角标准：第一视角

订购编号示例

❶代号		❷锁舌形状
LKBZGC	–	A

型号	
❶代号	❷锁舌形状
LKPZFC	A
LKPZFD	B

交货期

小单	中大单	大单
1~50	51~100	101~
通常	7 工作日	现询

优惠价

1~9	10~
100%	现询