滚轮柱塞

■ 螺杆型

❶代号	类型		主体		轴承
			M材质	S表面处理	M材质
PRMMA	螺杆型	轻载型	45#	无电解镀镍	SUJ2
PRMMB		重载型			

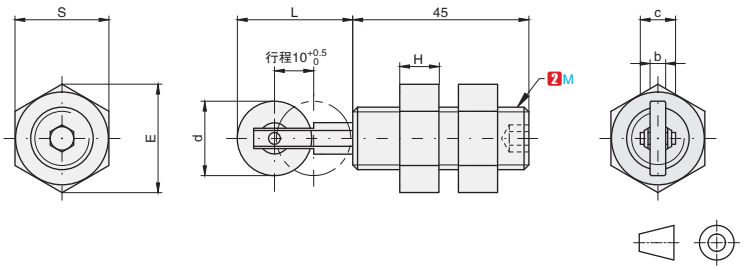

订购编号示例

❶代号 – ❷M

PRMMA – M16

❶代号	❷M	L	d	b	C	螺帽			许用载荷	
						S	E	H	min.	max.
PRMMA	16	25	10	4	9	24	27.7	10	1.6	4.8
	20	30	19	6	11.5	30	34.6	12		
PRMMB	16	25	10	4	9	24	27.7	10	2.9	8.4
	20	30	19	6	11.5	30	34.6	12		

■ 紧凑型

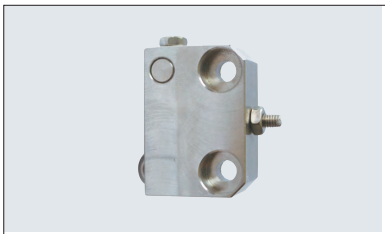

❶代号	主体		轴承
	M材质	S表面处理	M材质
PRNM	45#	无电解镀镍	SUS440

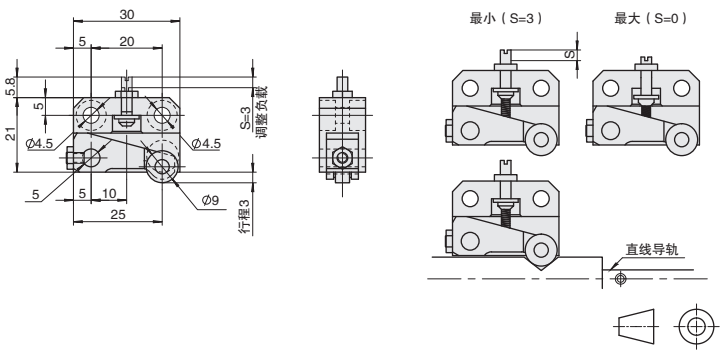

订购编号示例

❶代号 – ❷规格

PRNM – 9

型号		拧入量最小是(S=3)		图纸标注	
❶代号	❷规格	许用载荷(N)		许用载荷(N)	
		min.	max.	min.	max.
PRNM	9	0.4	4.2	6.6	10.2

爱安特
爱安特自营商城焕新登场，注册有礼，一键直达
400-6699-428
www.ant-fa.com