N° 6991

Raccord rotatif

avec circuit de drainage.
Pression de service maxi 350 bars.

Code	N° d'article	Raccordements Entrées	Raccordements Sorties	Temp. ambiante [°C]	Couple de serrage max. [Nm]	Vitesse max. [1/min]	Grandeur nom.	Poids [Kg]
445536	6991-21	2	2	-10 - +60	5,0	85	5	2,5
323493	6991-41	4	4	-10 - +60	7,5	48	5	4,2
323519	6991-61	6	6	-10 - +60	14,0	40	5	6,2

Description:

Corps du raccord rotatif en fonte graphite sphéroïdale avec raccords d'huile radiaux fil. 1/4. Piston rotatif en acier trempé nitruré avec raccords d'huile radiaux et frontaux fil. 1/4. Les lamages dans les raccords frontaux peuvent être utilisés pour le raccordement de joint torique. Couvercle en acier de traitement avec raccord d'huile radial, fil. 1/8 pour l'évacuation de l'huile de fuite.

Utilisation:

Les raccords tournants transmettent les flux d'huile hydraulique d'une partie statique à une partie rotative de la machine. Ils sont situés dans l'axe rotatif d'un système rotatif. En principe, les raccords tournants sont conçus pour les systèmes hydrauliques. Si des flux d'air doivent être diffusés, ces derniers doivent être filtrés, lubrifiés et être exempts d'eau. Il est possible de raccorder des circuits à simple ou à double effet. Chaque circuit doit être raccordé à la fois au corps et au rotor.

Caractéristiques:

Grâce aux éléments d'étanchéité de haute qualité, il est possible de transmettre de hautes pressions. Passage d'huile par multi-conduits. Durée de vie élevée. Construction compacte.

Remarque:

Ne jamais faire fonctionner le système en alliant pression maximale et régime maximal. Voir les diagrammes.
Ils doivent être utilisés sans couple de flexion. Nous recommandons de visser le corps rotatif et les raccords aux dispositifs de bridage et de bloquer les pistons rotatifs de manière à ce qu'ils ne puissent pas tourner. Ne pas exercer de forces d'appui ! Les connexions hydrauliques branchées aux pistons rotatifs doivent impérativement passer dans des gaines souples. La résistance de frottement au niveau des joints varie en fonction du niveau de pression. Prendre ce critère en compte lors du calcul du couple d'entraînement du plateau rotatif. Les raccords tournants sont en principe conçus pour le fonctionnement intermittent.
Exécution spéciale sur demande. Pour connaître les données de contrainte maximales et minimales, se reporter aux diagrammes.

Diagrammes:

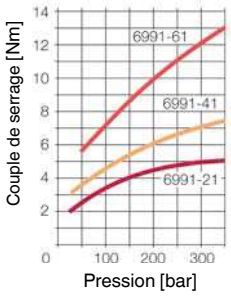

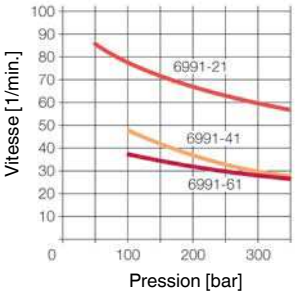

6991-21

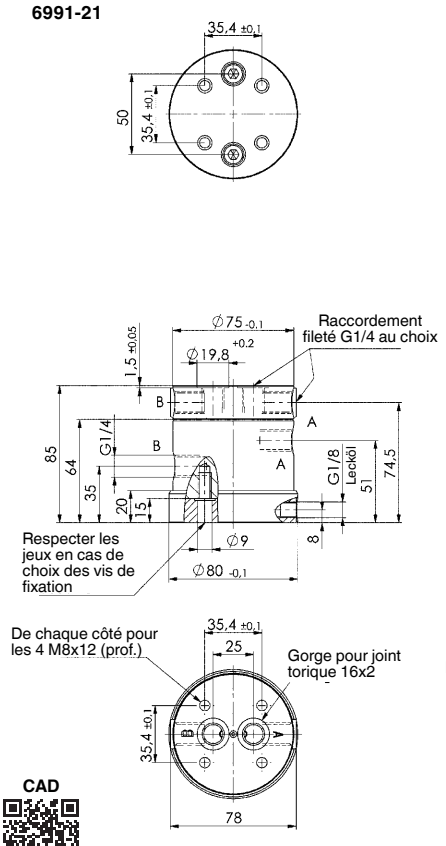

6991-41

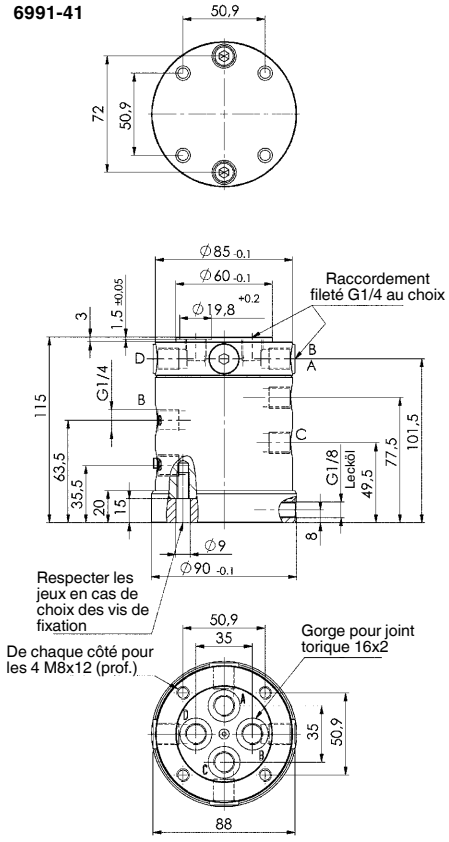

6991-61

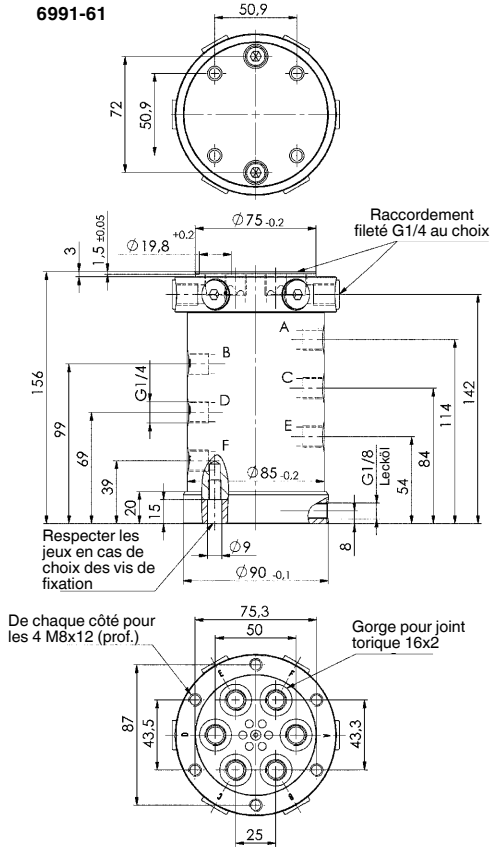

CAD

Sous réserve de modifications techniques.