Nº 6919-20

Unidade de conexão do acumulador de pressão

para cilindros de dupla ação,
pressão de serviço máx. 400 bar.

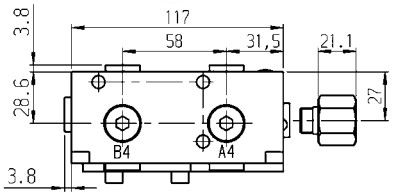

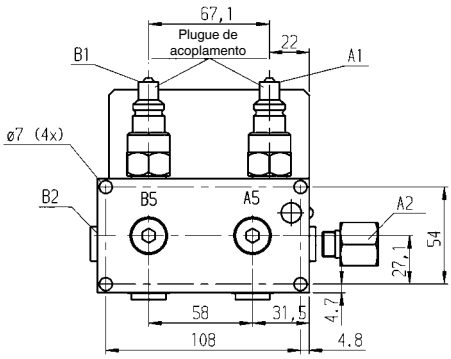

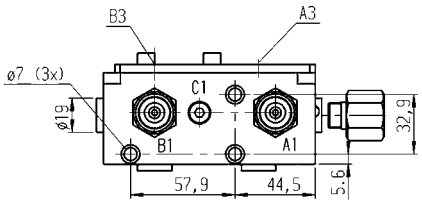

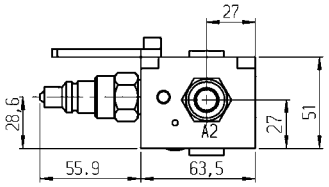

Esquema de ligações:

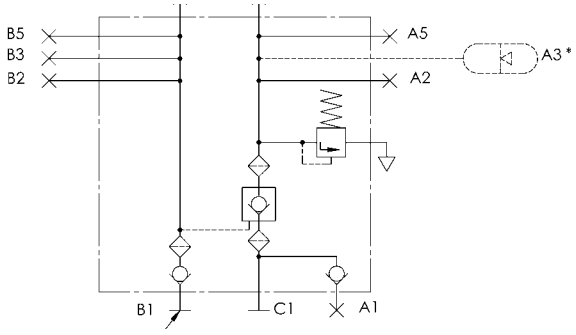

A pressão necessária para desapertar pode ser 20% da pressão de apertar.

A3 * é necessário para funcionamento acumulador de pressão.

CAD

Nº enc.	Nº do artigo	Q [l/min]	Aplicar tensão nas saídas A2 até A5	Soltar as saídas B2 até B5	Peso [g]
320002	6919-20	7,5	G1/4	G1/4	2572

Concepção:

Distribuidor em aço oxidado. Válvula limitadora de pressão integrada, de ajuste fixo. Quatro ligações para o circuito, acumulador de pressão e o manômetro. Incluindo conector de acoplamento Nº 6919-20S, nº de encomenda 320010 e adaptador G1/4 para ligação A2. No avanço e retrocesso está integrado um respiro.

Aplicação:

A unidade de conexão do acumulador de pressão é aplicado onde a unidade de tensão hidráulica é separada manualmente da unidade hidráulica após o processo de aperto, p.ex. em células de produção flexíveis ou nas máquinas de processamento com substituidor de paletes. A pressão mantém-se assim, mesmo após o desacoplamento. Pequenos vazamentos são compensadas pelo acumulador de pressão montado numa determinada área. Ver os dados técnicos do acumulador de pressão utilizado (Nº 6919S-013 ou Nº 6919S-040). Ao acoplar ou desaclopar, ambas as tubulações devem estar livres de pressão.

Observação:

É necessária a utilização de um acumulador de pressão Nº 6919S-013/040 no circuito de tensão. Para a supervisão visual da pressão deve ser adaptado um manômetro Nº 6983-1 no circuito de tensão.

Esquema de ligações hidráulico:

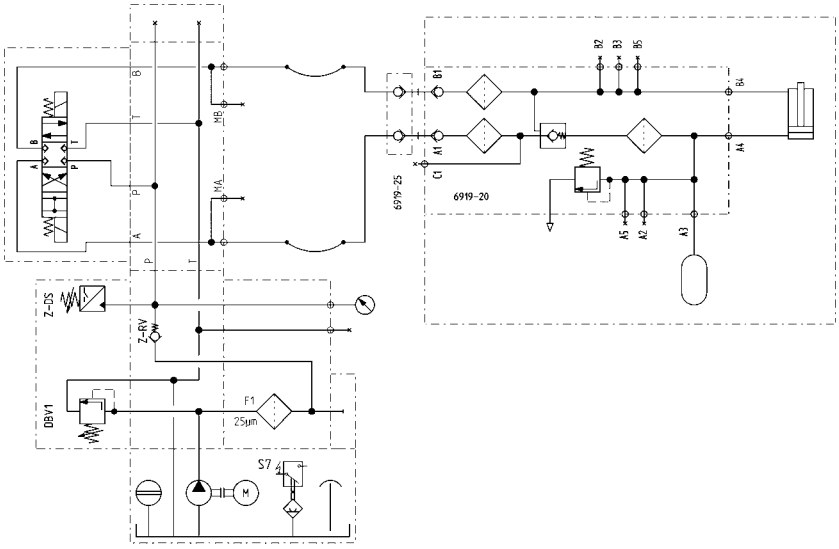

Reserva-se o direito a alterações técnicas.

ANDREAS MAIER GmbH & Co. KG · Phone: +49 711 5766-196 · Web: www.amf.de