Nº 6991

União rotativa

sem conexões,
pressão de serviço máx. 350 bar

Nº enc.	Nº do artigo	Ligações de entradas	Ligações de saídas	Temperatura ambiente [°C]	Md máx. [Nm]	Número máximo de rotações [1/min]	NG	Peso [Kg]
445536	6991-21	2	2	-10 - +60	5,0	85	5	2,5
323493	6991-41	4	4	-10 - +60	7,5	48	5	4,2
323519	6991-61	6	6	-10 - +60	14,0	40	5	6,2

Concepção:

Caixa da junta rotativa em fundição esferoidal com conexões de óleo G1/4. Pistão rotativo em aço temperado nitrurado com conexões de óleo radiais e no lado frontal G1/4. Os rebaixamentos nas conexões do lado frontal podem ser utilizados como conexão de anel em O. Tampa em aço temperado com conduta de óleo radial G1/8 para evacuação do óleo de fuga.

Aplicação:

As uniões rotativas transmitem fluxos de óleo hidráulico de uma peça imóvel a uma peça rotativa da máquina. Estas se encontram no eixo de um sistema rotativo. As uniões rotativas são concebidas fundamentalmente para o sistema hidráulico. Caso sejam transmitidas fluxos de ar, estas devem estar filtradas, lubrificadas e sem água. Podem ser ligados componentes hidráulicos de simples ou dupla ação. Cada furo do circuito necessita de uma ligação na caixa e no rotor.

Características:

Através de vedação de elevada qualidade é possível transferir elevadas pressões de funcionamento. Passagem de óleo de vários fios. Maior durabilidade. Construção compacta.

Observação:

A pressão máx. e a rotação máx. não podem ser aplicadas simultaneamente. Ver diagrama.
As uniões rotativas têm de ser operadas sem momento de flexão. Recomendamos que parafuse a caixa rotativa aos dispositivos de aperto com as ligações e que fixe o pistão rotativo apenas contra rotação. Não exercer forças axiais! As ligações de tubagens ao pistão rotativo devem ser efetuadas apenas através de tubos flexíveis. A resistência ao atrito nas vedações depende da pressão. É necessário ter este aspecto em conta no cálculo do torque de acionamento da mesa rotativa. As uniões rotativas são, em princípio, concebidas para uma operação intermitente.
Estão disponíveis versões especiais a pedido. Consultar os valores mínimos e máximos relativos à carga no diagrama.

Diagramas:

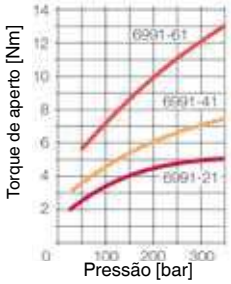

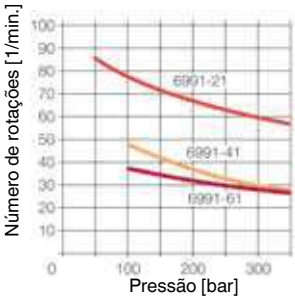

Nº 6991-21

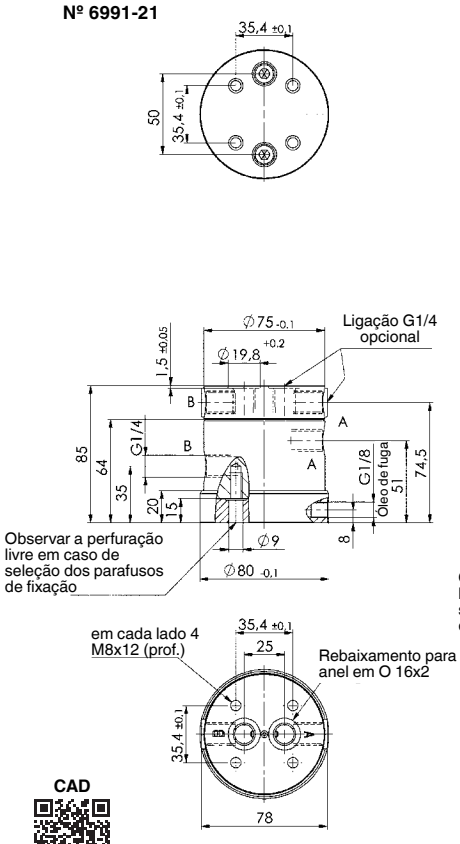

Nº 6991-41

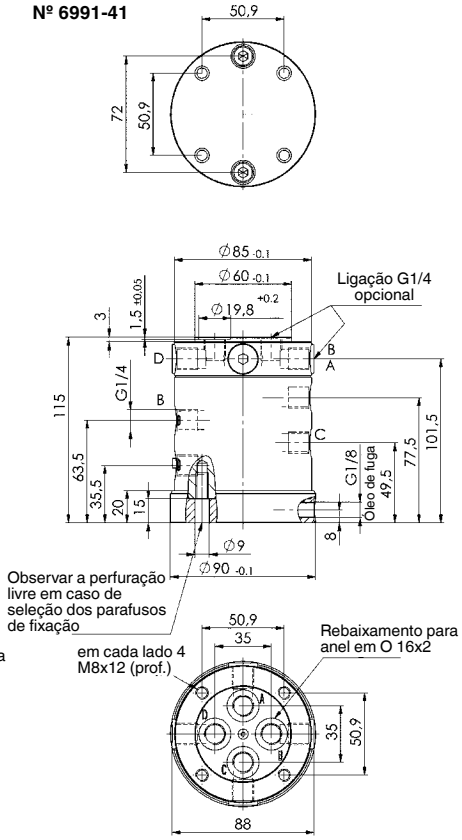

Nº 6991-61

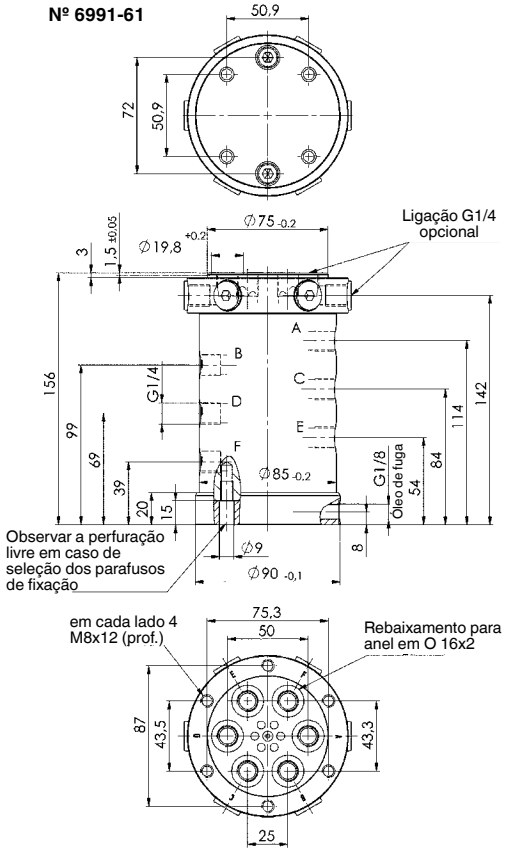

CAD

Reserva-se o direito a alterações técnicas.