N° 6945-22-20

Regla de sujeción, larga

de simple efecto, con retroceso por muelle,
Presión de servicio máx. 400 bar.

Nº de pedido	Artículo n°	Fuerza de fijación a 400 bares [kN]	Carrera [mm]	Volumen total [cm³]	Fuerza del muelle mín. por pistón [N]	Peso [g]
61689	6945-22-20-2x3	2 x 60	6	17,4	120	6000
61630	6945-22-20-1x6	120	6	17,4	120	6000

Regla espaciadora apropiada:

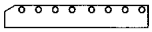

N° 6945-22-07

Acabado:

Cuerpo base de acero bonificado, fosfatado. Émbolo templado por cementación y rectificado, muelle de retroceso incorporado, con limitación de carrera.

Aplicación:

Para un amarre y desamarre rápidos sobre la mesa de prensa, corredera o maza porta-útil. Adecuada para herramientas con borde de sujeción homogéneo. La regla de sujeción se atornilla junto con una regla espaciadora directamente a la mesa de prensa o a la maza porta-útil. La regla espaciadora adecuada es la nº 6945-22-07.

Sobre demanda:

Tamaños especiales suministrables bajo pedido.

N° 6945-22-20-2x3

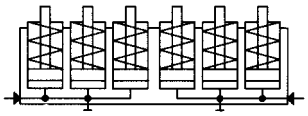

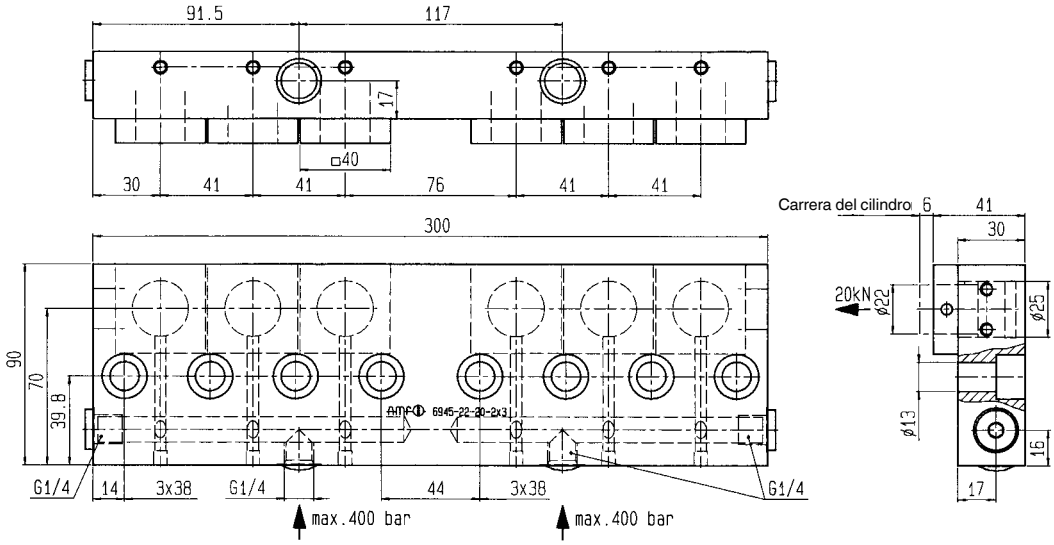

N° 6945-22-20-1x6

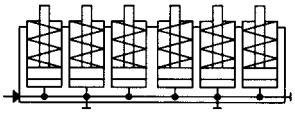

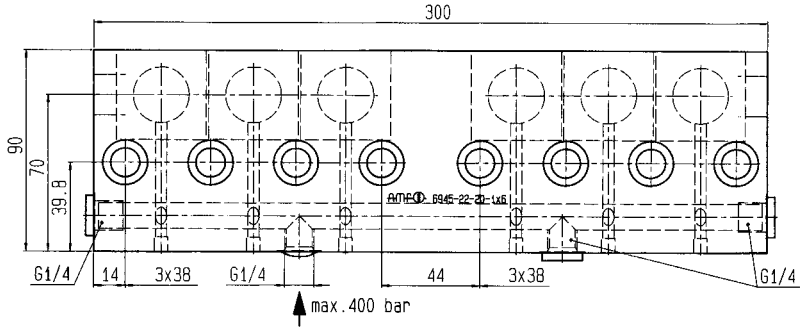

CAD

Se reserva el derecho de cambios técnicos.

ANDREAS MAIER GmbH & Co. KG · Phone: +49 711 5766-196 · Web: www.amf.de