The reproduction, distribution and utilization of this document as well as the communication of its contents to others without express authorization is prohibited. Offenders will be held liable for the payment of damages. All rights reserved in the event of the grant of a patent, utility model or design. "Observe protective note according to DIN ISO 16016" Technical data is subject to change without notice! Weldon shanks produced with transition radius.

Bezeichnung

HM - Kugelfräser

Dok.-art

Dokumentationszeichnung

Schneiden-Ø	Schneidenlänge	Gesamtlänge	Schaft-Ø
8	40	100	8

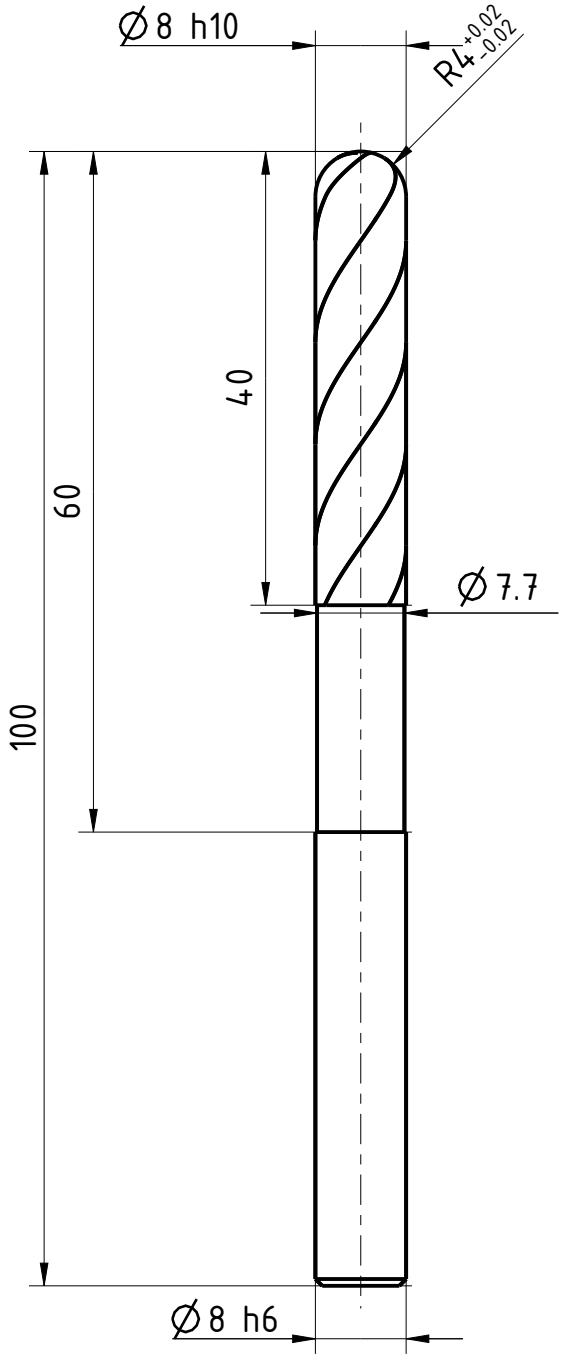

Typ	N
Zähnezahl	4
Schneidrichtung	rechts
Spiralrichtung	Rechtsspirale
Spiralwinkel	35° / 38°
Teilung	ungleich geteilt
Kühlung	ohne
Schaft	DIN 6535-HA
Beschichtung	TIALN

Bemerkung:

EMUGE FRANKEN

Blatt SHEET

Massst. SCALE 3:2

Ansicht VIEW
Projektionsmethode 1
FIRST ANGLE Projektion

Allgemeintoleranzen ISO 2768-mk
GENERAL TOLERANCES

> / ≤	6 / 30	30 / 120	120 / 400	400 / 1000	1000 / 2000
±0,1	±0,2	±0,3	±0,5	±0,8	±1,2

Dok.-art DOC. TYPE: Dokumentationszeichnung

Bezeichnung TITLE: FRANKEN - HM Kugelfräser

Ersteller Issued by: TA	Erstelldatum DATE: 19-05-2016	Ersetzt durch REPL. BY	Kundencode CUSTOMER CODE	Artikel-Nr. ARTICLE-NO.
Prüfer Verified by	Prüfdatum DATE	Ersatz für REPL. FOR	Kunden-Sach-Nr. CUSTOMER PART NO.	Zeichnungs-Nr. DRAWING-NO. 2504A.008

Weitergabe sowie Vervielfältigung dieses Dokuments, Verwertung und Mitteilung seines Inhalts sind verboten, soweit nicht ausdrücklich gestattet. Zuwiderhandlungen verpflichten zu Schadensersatz. Alle Rechte vorbehalten. Technische Aenderungen vorbehalten Alle Mitmaßmeßachen mit Uebergangsradien. Gebrauchsmuster- oder Geschmacksmustereintragung vorbehalten. "Schutzvermerk nach ISO 16016 beachten" Technische Aenderungen vorbehalten Alle Mitmaßmeßachen mit Uebergangsradien.