DSDA系列

符 号

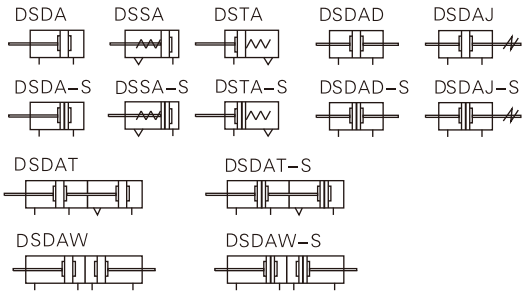

产品特性

1、执行企业标准；
2、缸体与后盖，活塞与活塞杆采用铆合结构，紧凑可靠；
3、缸体内径滚压处理后再作硬质氧化处理，耐磨、耐久性好；
4、活塞密封采用异型双向密封结构，尺寸紧凑，有储油功能；
5、紧凑型结构，能有效节省安装空间；
6、缸体周边带有传感器槽，安装传感器方便；
7、多种规格的气缸型式可供选择。

规 格

内径(mm)		12	16	20	25	32	40	50	63	80	100
动作形式		复动型									
		单动押出型、单动引入型								–	
工作介质		空气(经40μ m以上滤网过滤)									
使用压力范围	复动型	0.15~1.0MPa(22~145psi)(1.5~10.0bar)									
	单动型	0.2~1.0MPa(28~145psi)(2.0~10.0bar)									
保证耐压力		1.5MPa(215psi)(15bar)									
工作温度℃		–20~70									
使用速度范围mm/s		复动型： 30~500　　单动型： 50~500									
行程公差范围mm		行程≤100$^{+1.0}_{0}$　　行程>100$^{+1.5}_{0}$									
缓冲方式		橡胶垫缓冲									
接管口径		M5×0.8				Rc1/8		Rc1/4		Rc3/8	

行 程

内径(mm)			标准行程(mm)	最大行程
12 16	复动	附磁环	5 10 15 20 25 30 35 40 45 50	50
		无磁环	5 10 15 20 25 30 35 40 45 50 55 60	60
	单动		5 10 15 20 25 30	30
20	复动	附磁环	5 10 15 20 25 30 35 40 45 50 55 60 65 70 75 80 85 90	90
		无磁环	5 10 15 20 25 30 35 40 45 50 55 60 65 70 75 80 85 90 100	100
	单动		5 10 15 20 25 30	30
25 32 40 50 63	复动	附磁环	5 10 15 20 25 30 35 40 45 50 55 60 65 70 75 80 85 90 100 110 120	120
		无磁环	5 10 15 20 25 30 35 40 45 50 55 60 65 70 75 80 85 90 100 110 120 130	130
	单动		5 10 15 20 25 30	30
80 100	复动	附磁环	5 10 15 20 25 30 35 40 45 50 55 60 65 70 75 80 85 90 100 110 120	120
		无磁环	5 10 15 20 25 30 35 40 45 50 55 60 65 70 75 80 85 90 100 110 120 130	130

[注]1、在容许行程范围内，当行程>最大行程时，作非标处理，其它特殊行程请与本公司联系；
2、最大行程范围内的非标行程以上一级标准行程改制而成，其外形尺寸为上一级标准行程气缸的外形尺寸。
如行程为23的非标行程气缸是由标准行程为25的标准气缸改制而成，其外形尺寸与其相同。

型号选择

DSDA 20－30 S B－□ □

DSDAD 20－30 S B－□ □

DSDAJ 20 －30–30 S B－□ □

规格代号	缸径	行程	调整行程	内置磁环	活塞杆牙型	磁性开关型号[注2]	磁性开关个数
DSDA: 超薄气缸(复动型)	12 16 20 25 32 40 50 63 80 100	详见行程列表	无	无记号：无磁环 s ：内置磁环	无：杆端内螺纹 B：杆端外螺纹	详见磁性开关表	详见磁性开关表
DSSA: 超薄气缸(单动押出型)[注1]	12 16 20 25 32 40 50 63						
DSTA: 超薄气缸(单动引入型)							
DSDAD:超薄气缸(双轴复动型)	12 16 20 25 32 40 50 63 80 100						
DSDAJ: 超薄气缸(双轴复动行程可调型)			10 20 30 40 50 75 100				

DSDAT 20－30－10 S B－□ □

规格代号	缸径	行程	调整行程	内置磁环	活塞杆牙型	磁性开关型号	磁性开关个数
DSDAT:超薄气缸(复动多位置型)	12 16 20 25 32 40 50 63 80 100	详见行程列表	详见行程列表	无记号：无磁环 s ：内置磁环	无：杆端内螺纹 B：杆端外螺纹	详见磁性开关表	详见磁性开关表
DSDAW:超薄气缸(双轴复动多位置型)							

[注1] 单动押出型是指通气时活塞杆伸出，前置弹簧被压缩，断气时活塞杆在弹簧复位力作用下缩回复位；
单动引入型是指通气时活塞杆缩回，后置弹簧被压缩，断气时活塞杆在弹簧复位力作用下伸出复位；
[注2]标准线长2m，如需1m、3m、5m线长的型号请参照型录磁性开关系列。

超薄气缸

DSDA系列

磁性开关表

缸径mm	12	16	20	25	32	40	50	63	80	100
磁性开关型号	DFSJ(电子两线式开关) DFSJN(电子三线式开关)									
磁性开关个数	无记号：2个 S　：1个 n　：n个									

[注]标准线长2m，如需1m、3m、5m线长的型号请参照型录磁性开关系列。

订货举例

成品气缸订货举例：DSDA20-50S-DFSJN

此型号为20缸径50行程，内置磁环，杆端内螺纹

需配2条2米长线的DFSJN 磁性开关

磁性开关订货举例：DFSJ　2米线长　单位/条

DFSJN　2米线长　单位/条

外部规格

DSDA

Φ12、Φ16

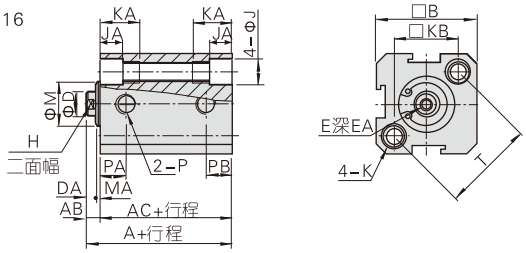

Φ20~Φ100

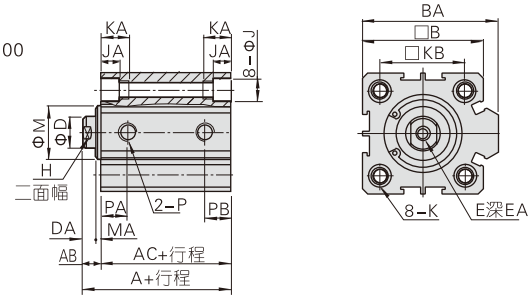

内径/符号	A 无磁	A 附磁	AB	AC 无磁	AC 附磁	B	BA	D	DA	E	EA	H	J	JA	K	KA	KB	M	MA	P	PA St=5	PA St>5	PB St=5	PB St>5	T
12	22	32	5	17	27	25	–	6	4	M3×0.5	6	5	6.5	4.5	M5×0.8 通孔:Φ4.2	12	16.3	10.2	1	M5×0.8	7.5	7.5	5	5	23
16	24	34	5.5	18.5	28.5	29	–	6	4	M3×0.5	6	5	6.5	4.5	M5×0.8 通孔:Φ4.2	12	19.8	11	1.5	M5×0.8	8	8	5	5.5	28
20	25	35	5.5	19.5	29.5	34	36	8	4	M4×0.7	8	6	6.5	4.5	M5×0.8 通孔:Φ4.2	14	24	13	1.5	M5×0.8	8	9	5	5.5	–
25	27	37	6	21	31	40	42	10	4	M5×0.8	10	8	8.2	5.5	M6×1.0 通孔:Φ5.2	15	28	17	2	M5×0.8	9	9	5.5	5.5	–
32	31.5	41.5	7	24.5	34.5	44	50	12	4.5	M6×1.0	12	10	8.2	5.5	M6×1.0 通孔:Φ5.2	16	34	22	2.5	Rc 1/8	9	9	6.5	9	–
40	33	43	7	26	36	52	58.5	16	4	M8×1.25	12	14	10.5	6.5	M8×1.25 通孔:Φ6.7	20	40	28	3	Rc 1/8	9.5	9.5	7.5	7.5	–
50	37	47	9	28	38	62	71.5	20	5	M10×1.5	15	17	10.5	6.5	M8×1.25 通孔:Φ6.7	25	48	38	4	Rc 1/4	8	10.5	8	10.5	–
63	41	51	9	32	42	75	84.5	20	5	M10×1.5	15	17	10.5	6.5	M8×1.25 通孔:Φ6.7	25	60	40	4	Rc 1/4	9.5	12	9.5	11	–
80	52	62	11	41	51	94	104	25	6	M14×1.5	20	22	17	11	M12×1.75 通孔:Φ10.4	25	74	45	5	Rc 3/8	11.5	14.5	11.5	14.5	–
100	63	73	12	51	61	114	124	32	7	M18×1.5	20	27	19	13	M14×2.0 通孔:Φ12.4	30	90	55	5	Rc 3/8	16	20.5	16	20.5	–

外螺纹尺寸

Φ12、Φ16

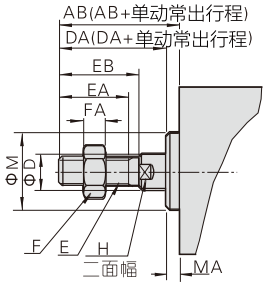

Φ20~Φ100

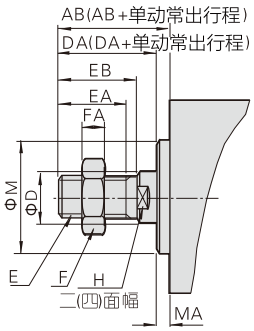

内径/符号	AB	D	DA	E	EA	EB	F	FA	H	M	MA DSDAD \ DSDAJ	MA 其它
12	17	6	16	M5×0.8	10	12	8	4	5	10.2	1	1
16	17.5	6	16	M5×0.8	10	12	8	4	5	11	1.5	1.5
20	20.5	8	19	M6×1.0	13	15	10	5	6	13	1.5	1.5
25	23	10	21	M8×1.25	15	17	12	6	8	17	2	2
32	25	12	22	M10×1.25	15	18	17	6	10	22	3	2.5
40	35	16	32	M14×1.5	25	28	19	8	14	28	3	3
50	37	20	33	M18×1.5	25	28	27	11	17	38	4	4
63	37	20	33	M18×1.5	25	28	27	11	17	40	4	4
80	44	25	39	M22×1.5	30	33	32	13	22	45	5	5
100	50	32	45	M26×1.5	35	38	36	13	27	55	5	5

超薄气缸

DSDA系列

DSSA

Φ12、Φ16

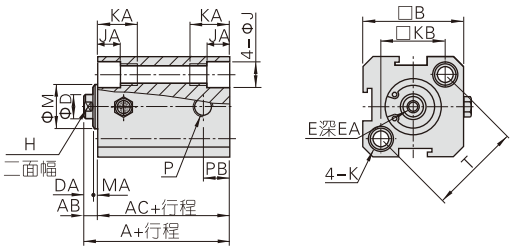

Φ20~Φ63

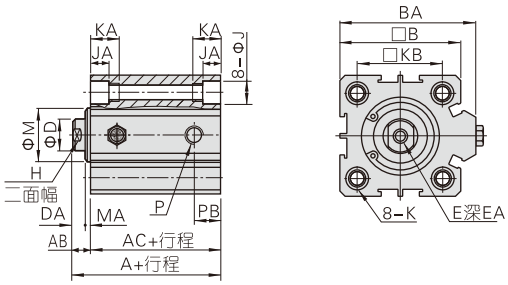

DSTA

Φ12、Φ16

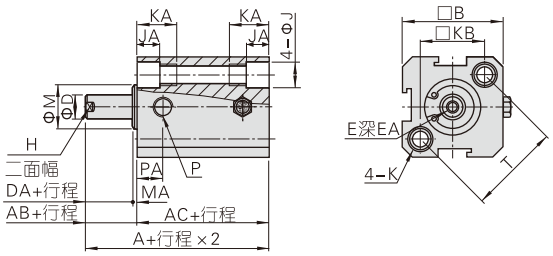

Φ20~Φ63

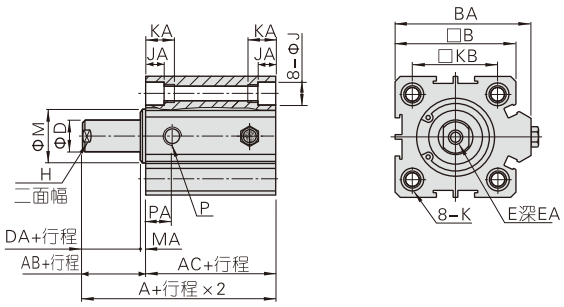

内径/符号	A (无磁)		A (附磁)		AB	AC(无磁)		AC(附磁)		B	BA
	St≤10	St>10	St≤10	St>10		St≤10	St>10	St≤10	St>10		
12	32	42	42	52	5	27	37	37	47	25	–
16	34	44	44	54	5.5	28.5	38.5	38.5	48.5	29	–
20	35	45	45	55	5.5	29.5	39.5	39.5	49.5	34	36
25	37	47	47	57	6	31	41	41	51	40	42
32	41.5	51.5	51.5	61.5	7	34.5	44.5	44.5	54.5	44	50
40	43	53	53	63	7	36	46	46	56	52	58.5
50	47	57	57	67	9	38	48	48	58	62	71.5
63	51	61	61	71	9	42	52	52	62	75	84.5

内径/符号	D	DA	E	EA	H	J	JA	K	KA	KB	M	MA	P	PA	PB	T
12	6	4	M3×0.5	6	5	6.5	4.5	M5×0.8 通孔:Φ4.2	12	16.3	10.2	1	M5×0.8	7.5	5	23
16	6	4	M3×0.5	6	5	6.5	4.5	M5×0.8 通孔:Φ4.2	12	19.8	11	1.5	M5×0.8	8	5.5	28
20	8	4	M4×0.7	8	6	6.5	4.5	M5×0.8 通孔:Φ4.2	14	24	13	1.5	M5×0.8	9	5.5	–
25	10	4	M5×0.8	10	8	8.2	5.5	M6×1.0 通孔:Φ5.2	15	28	17	2	M5×0.8	9	5.5	–
32	12	4	M6×1.0	12	10	8.2	5.5	M6×1.0 通孔:Φ5.2	16	34	22	2.4	Rc1/8	9	9	–
40	16	4	M8×1.25	12	14	10.5	6.5	M8×1.25 通孔:Φ6.7	20	40	28	3	Rc1/8	9.5	7.5	–
50	20	5	M10×1.5	15	17	10.5	6.5	M8×1.25 通孔:Φ6.7	25	48	38	4	Rc1/4	10.5	10.5	–
63	20	5	M10×1.5	15	17	10.5	6.5	M8×1.25 通孔:Φ6.7	25	60	40	4	Rc1/4	12	11	–

超薄气缸

DSDA系列

DSDAD

Φ12、Φ16

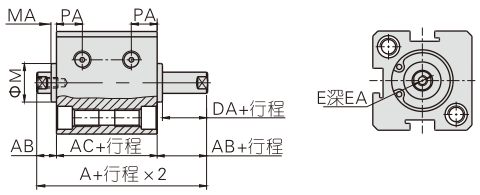

Φ20~Φ100

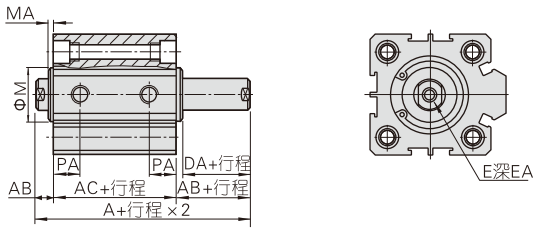

内径/符号	A		AB	AC		DA
	无磁	附磁		无磁	附磁	
12	27	37	5	17	27	4
16	29.5	39.5	5.5	18.5	28.5	4
20	30.5	40.5	5.5	19.5	29.5	4
25	33	43	6	21	31	4
32	38.5	48.5	7	24.5	34.5	4
40	40	50	7	26	36	4
50	46	56	9	28	38	5
63	50	60	9	32	42	5
80	63	73	11	41	51	6
100	75	85	12	51	61	7

内径/符号	E	EA		M	MA	PA	
		St≤10	St>10			St=5	St>5
12	M3×0.5	6	6	10.2	1	5.5	6.3
16	M3×0.5	6	6	11	1.5	6.5	7.3
20	M4×0.7	8(St=5時6.5)		15	1.5	7.5	7.5
25	M5×0.8	10(St=5時7)		17	2	8	8
32	M6×1.0	8	12	22	3	8	9
40	M8×1.25	8	12	28	3	8	10
50	M10×1.5	8	15	38	4	8	10.5
63	M10×1.5	10	15	40	4	9.5	11.8
80	M14×1.5	13	20	45	5	11.5	14.5
100	M18×1.5	18	20	55	5	16	20.5

[注]未注明的尺寸与标准型相同。

DSDAJ

Φ12、Φ16

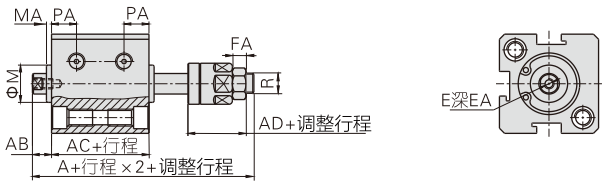

Φ20~Φ100

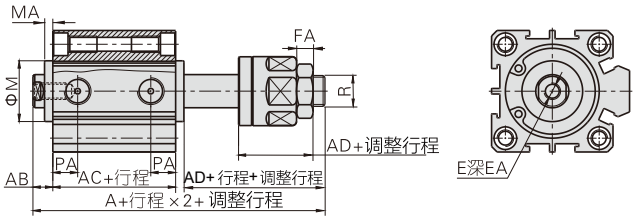

内径/符号	A		AB	AC		AD	E
	无磁	附磁		无磁	附磁		
12	40	50	5	17	27	17	M3×0.5
16	42.5	52.5	5.5	18.5	28.5	17	M3×0.5
20	47.5	57.5	5.5	19.5	29.5	21	M4×0.7
25	54	64	6	21	31	25	M5×0.8
32	61.5	71.5	7	24.5	34.5	27	M6×1.0
40	64	74	7	26	36	28	M8×1.25
50	70	80	9	28	38	29	M10×1.5
63	74	84	9	32	42	29	M10×1.5
80	92.5	102.5	11	41	51	35.5	M14×1.5
100	110.5	120.5	12	51	61	42.5	M18×1.5

内径/符号	EA		FA	M	MA	PA		R
	St≤10	St>10				St=5	St>5	
12	6	6	4	10.2	1	5.5	6.3	M5×0.8
16	6	6	4	11	1.5	6.5	7.3	M5×0.8
20	8(St=5時6.5)		5	15	1.5	7.5	7.5	M6×1.0
25	10(St=5時7)		6	17	2	8	8	M8×1.25
32	8	12	6	22	3	8	9	M10×1.25
40	8	12	7	28	3	8	10	M12×1.25
50	8	15	8	38	4	8	10.5	M16×1.5
63	10	15	8	40	4	9.5	11.8	M16×1.5
80	13	20	10	45	5	11.5	14.5	M20×1.5
100	18	20	13.5	55	5	16	20.5	M27×2.0

[注]未注明的尺寸与标准型相同。

超薄气缸

DSDA系列

DSDAT

Φ12、Φ16

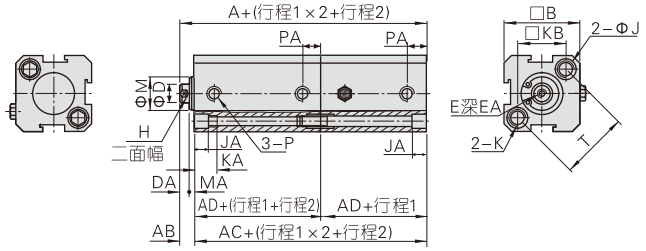

Φ20~Φ100

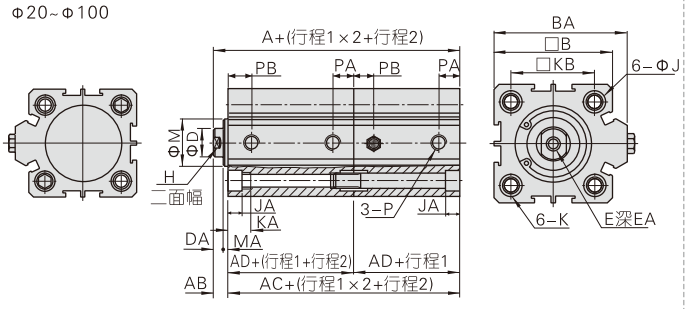

内径/符号	A		AB	AC		AD		B	BA	D	DA
	无磁	附磁		无磁	附磁	无磁	附磁				
12	39	59	5	34	54	17	27	25	–	6	4
16	42.5	62.5	5.5	37	57	18.5	28.5	29	–	6	4
20	44.5	64.5	5.5	39	59	19.5	29.5	34	36	8	4
25	48	68	6	42	62	21	31	40	42	10	4
32	56	76	7	49	69	24.5	34.5	44	50	12	4
40	59	79	7	52	72	26	36	52	58.5	16	4
50	65	85	9	56	76	28	38	62	71.5	20	5
63	73	93	9	64	84	32	42	75	84.5	20	5
80	93	113	11	82	102	41	51	94	104	25	6
100	114	134	12	102	122	51	61	114	124	32	7

内径/符号	E	EA	H	J	JA	K	KA
12	M3×0.5	6	5	6.5	4.5	M5×0.8 通孔:Φ4.2	12
16	M3×0.5	6	5	6.5	4.5	M5×0.8 通孔:Φ4.2	12
20	M4×0.7	8	6	6.5	4.5	M5×0.8 通孔:Φ4.2	14
25	M5×0.8	10	8	8.2	5.5	M6×1.0 通孔:Φ5.2	15
32	M6×1.0	12	10	8.2	5.5	M6×1.0 通孔:Φ5.2	16
40	M8×1.25	12	14	10.5	6.5	M8×1.25 通孔:Φ6.7	20
50	M10×1.5	15	17	10.5	6.5	M8×1.25 通孔:Φ6.7	25
63	M10×1.5	15	17	10.5	6.5	M8×1.25 通孔:Φ6.7	25
80	M14×1.5	20	22	17	11	M12×1.75 通孔:Φ10.4	25
100	M18×1.5	20	27	19	13	M14×2.0 通孔:Φ12.4	30

内径/符号	KB	M	MA	P	PA		PB	
					St=5	St>5	St=5	St>5
12	16.3	10.2	1	M5×0.8	5	5	7.5	7.5
16	19.8	11	1.5	M5×0.8	5	5.5	8	8
20	24	13	1.5	M5×0.8	5	5.5	8	9
25	28	17	2	M5×0.8	5.5	5.5	9	9
32	34	22	2.5	Rc1/8	6.5	9	9	9
40	40	28	3	Rc1/8	7.5	7.5	9.5	9.5
50	48	38	4	Rc1/4	8	10.5	8	10.5
63	60	40	4	Rc1/4	9.5	11	9.5	12
80	74	45	5	Rc3/8	11.5	14.5	11.5	14.5
100	90	55	5	Rc3/8	16	20.5	16	20.5

DSDAW

Φ12、Φ16

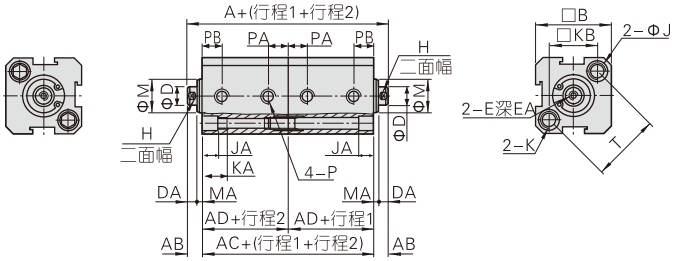

Φ20~Φ100

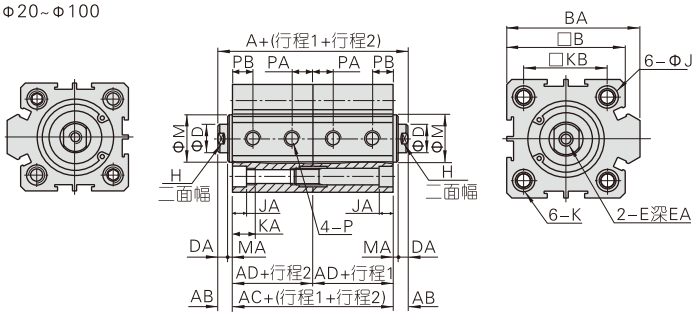

内径/符号	A		AB	AC		AD		B	BA	D	DA
	无磁	附磁		无磁	附磁	无磁	附磁				
12	44	64	5	34	54	17	27	25	–	6	4
16	48	68	5.5	37	57	18.5	28.5	29	–	6	4
20	50	70	5.5	39	59	19.5	29.5	34	36	8	4
25	54	74	6	42	62	21	31	40	42	10	4
32	63	83	7	49	69	24.5	34.5	44	50	12	4
40	66	86	7	52	72	26	36	52	58.5	16	4
50	74	94	9	56	76	28	38	62	71.5	20	5
63	82	102	9	64	84	32	42	75	84.5	20	5
80	104	124	11	82	102	41	51	94	104	25	6
100	126	146	12	102	122	51	61	114	124	32	7

内径/符号	E	EA	H	J	JA	K	KA
12	M3×0.5	6	5	6.5	4.5	M5×0.8 通孔:Φ4.2	12
16	M3×0.5	6	5	6.5	4.5	M5×0.8 通孔:Φ4.2	12
20	M4×0.7	8	6	6.5	4.5	M5×0.8 通孔:Φ4.2	14
25	M5×0.8	10	8	8.2	5.5	M6×1.0 通孔:Φ5.2	15
32	M6×1.0	12	10	8.2	5.5	M6×1.0 通孔:Φ5.2	16
40	M8×1.25	12	14	10.5	6.5	M8×1.25 通孔:Φ6.7	20
50	M10×1.5	15	17	10.5	6.5	M8×1.25 通孔:Φ6.7	25
63	M10×1.5	15	17	10.5	6.5	M8×1.25 通孔:Φ6.7	25
80	M14×1.5	20	22	17	11	M12×1.75 通孔:Φ10.4	25
100	M18×1.5	20	27	19	13	M14×2.0 通孔:Φ12.4	30

内径/符号	KB	M	MA	P	PA		PB	
					St=5	St>5	St=5	St>5
12	16.3	10.2	1	M5×0.8	5	5	7.5	7.5
16	19.8	11	1.5	M5×0.8	5	5.5	8	8
20	24	13	1.5	M5×0.8	5	5.5	8	9
25	28	17	2	M5×0.8	5.5	5.5	9	9
32	34	22	2.5	Rc1/8	6.5	9	9	9
40	40	28	3	Rc1/8	7.5	7.5	9.5	9.5
50	48	38	4	Rc1/4	8	10.5	8	10.5
63	60	40	4	Rc1/4	9.5	11	9.5	12
80	74	45	5	Rc3/8	11.5	14.5	11.5	14.5
100	90	55	5	Rc3/8	16	20.5	16	20.5