门部件 旋转扣锁\旋转拉锁\挂钩

code 5天发货

选型指南

举例	型号 Code	型号 L\No.	型号 Code
标准	DK18RS	80	HJ25H

■旋转扣锁

材质	表面处理
相当于SUS304	抛光

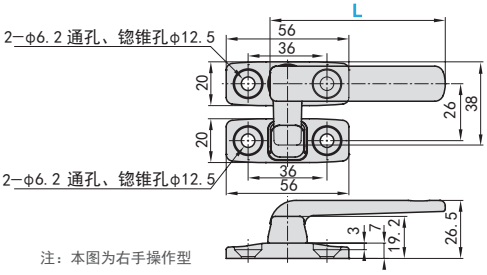

注：本图为右手操作型

型号 Code	L	重量(g)
DK18RS (右侧拔出型)	80	99.5
DK18LS (左侧拔出型)	100	130

■旋转拉锁

材质	表面处理
相当于SUS304	抛光

DK15RS (右侧拔出型)
DK15LS (左侧拔出型)

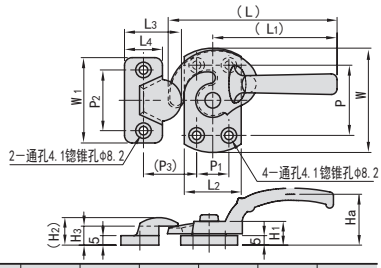

注：本图为右手操作型

型号 Code	No	L	(L1)	L2	L3	L4	W	W1	Ha	H1	(H2)	H3	P	P1	P2	(P3)	重量(g)
DK15RS (右侧拔出型) DK15LS (左侧拔出型)	11	89	65.5	30	30	20	55	45	30	12.5	14.5	10	37	17	32	28	150
	16	113	85.5	30	30	20	60	45	40	13	14.5	10	40	20	32	28	194
	20	125	98	32	31.5	23	65	50	40	14	17	11	43	22	35	30	210
	25	140	109	40	35	24	80	50	46.5	14.5	18	13	52	25	34	34	290
	30	170	127	45	40	28	90	52	50.8	16.8	19	14.5	70	34	40	43	450

■挂钩

型号 Code	容许负载 (N)	重量 (g)
HJ25H	196	36
HJ26H		45

J形状
HJ25H

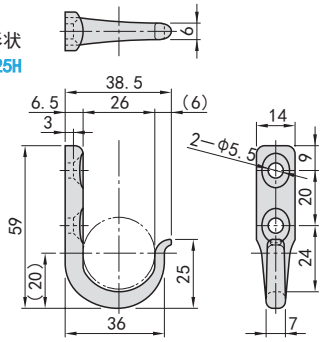

T形状
HJ26H

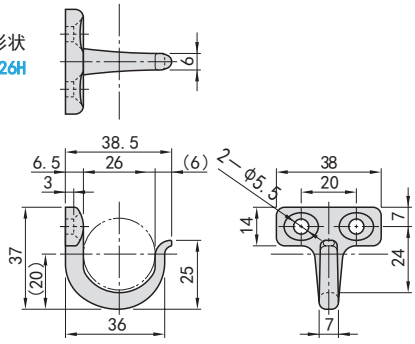

Code J形状	Code T形状	材质	表面处理
HJ25H	HJ26H	SUS304	抛光